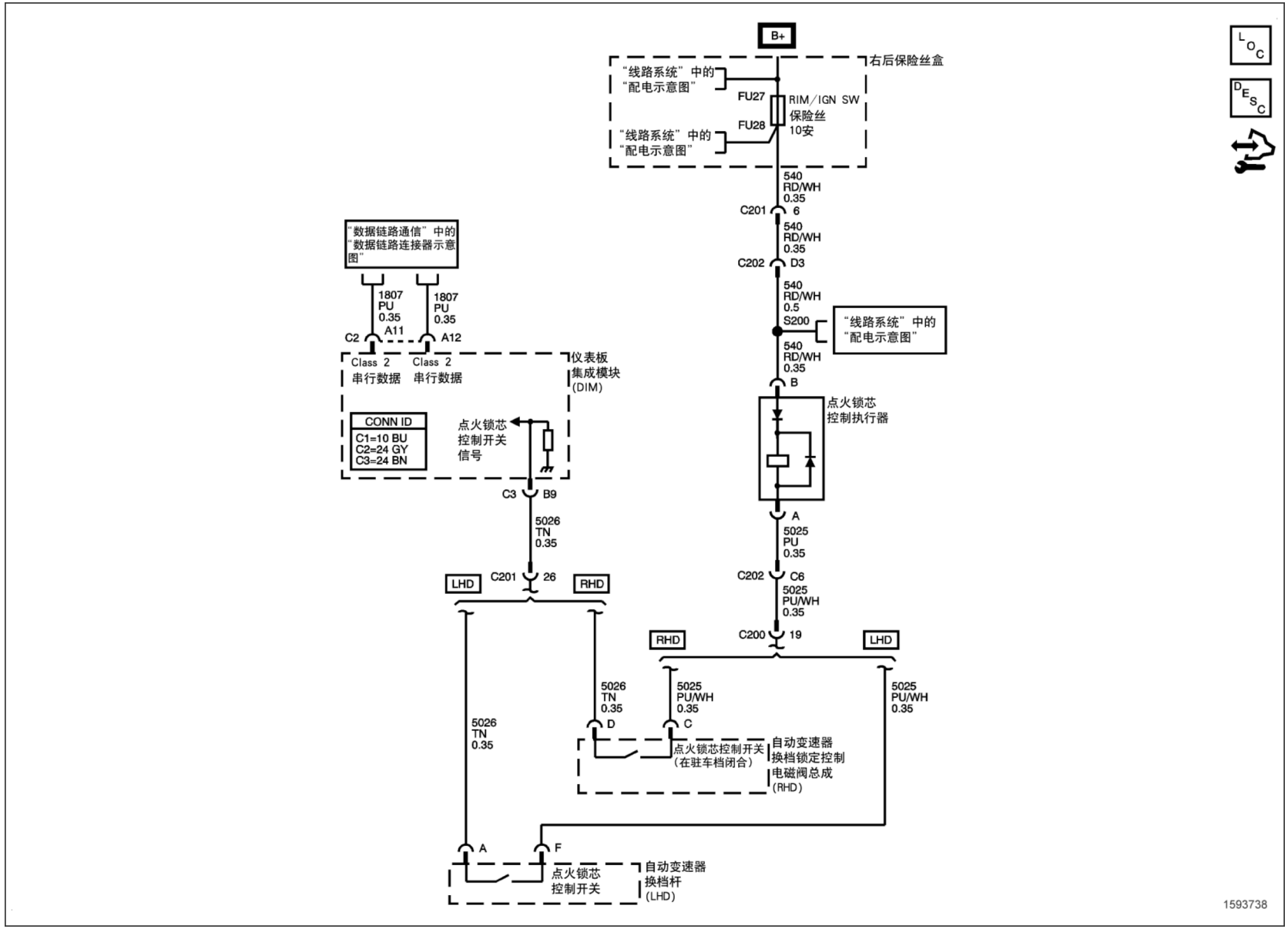
B+
右后保险丝盒
“线路系统”中的“配电示意图”
FU27
RIM／IGN SW
保险丝
10安
FU28
“线路系统”中的“配电示意图”
540
RD/WH
0.35
C201
6
540
RD/WH
0.35
C202
D3
540
RD/WH
0.5
S200
“线路系统”中的“配电示意图”
540
RD/WH
0.35
B
点火锁芯
控制执行器
A
5025
PU
0.35
C202
C6
5025
PU/WH
0.35
C200
19
RHD
LHD
5025
PU/WH
0.35
5025
PU/WH
0.35
C
5026
TN
0.35
D
点火锁芯控制开关
（在驻车档闭合）
自动变速器
换档锁定控制
电磁阀总成
(RHD)
5026
TN
0.35
A
F
点火锁芯
控制开关
自动变速器
换档杆
(LHD)
“数据链路通信”中的“数据链路连接器示意图”
1807
PU
0.35
A11
1807
PU
0.35
A12
C2
Class 2
串行数据
Class 2
串行数据
仪表板
集成模块
(DIM)
CONN ID
C1=10 BU
C2=24 GY
C3=24 BN
点火锁芯
控制开关
信号
C3
B9
5026
TN
0.35
C201
26
LHD
RHD
1593738